BASETTE

A02
A03

A02 2F
A03 2F

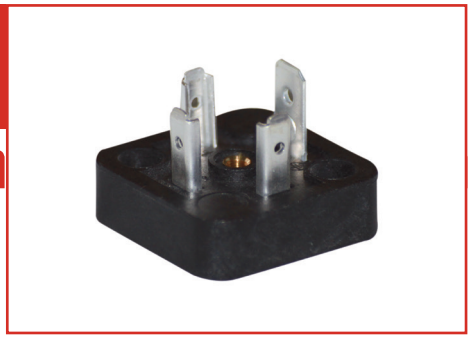

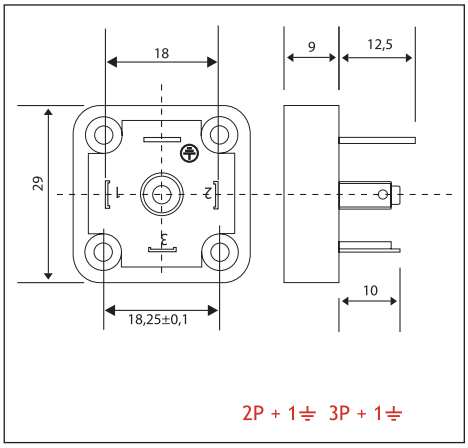

Corpo connettore Connector Stecker	PA 66 + 30% FV
Sezione max conduttori Max cross section Max Leiterquerschnitt	1 mm²
Tensione nominale (max.) Max voltage Max.Spannung	250 V AC
Portata massima contatti Max. current Max. Strom	16 A
Portata nominale contatti: Operating current: Betriebsstrom:	10 A
Temp. di funzionamento Working temperature Betriebstemperatur	-30°C / +125°C

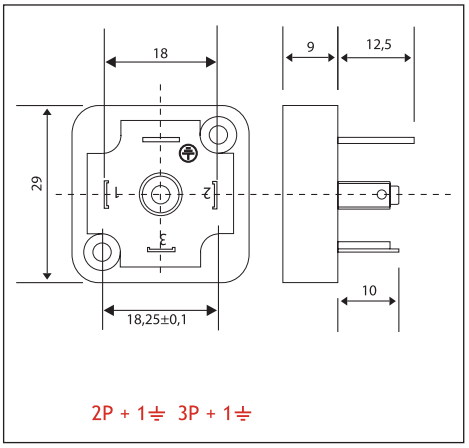

Codici ordine/Codification/Bestellschlüssel

2P + 1⏚	**A02**
3P + 1⏚	**A03**

Codici ordine/Codification/Bestellschlüssel

2P + 1⏚	**A022F**
3P + 1⏚	**A032F**

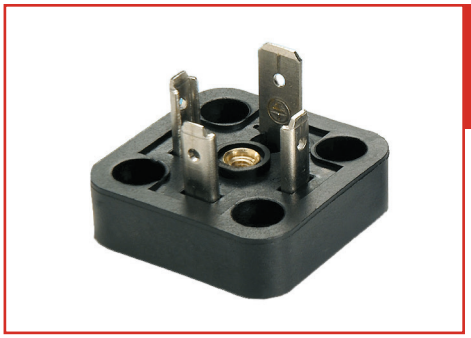

AV02
AV03

AV02 2F
AV03 2F

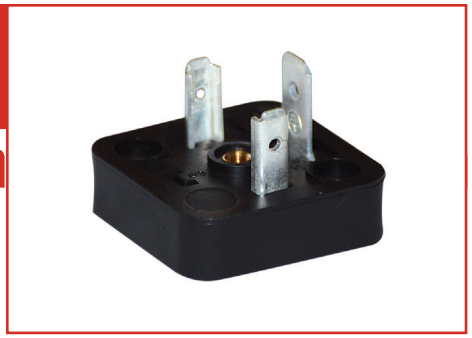

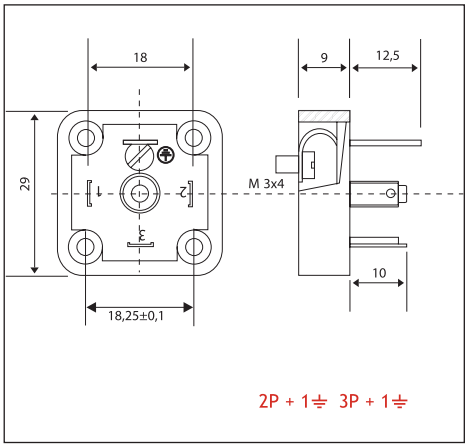

Corpo connettore Connector Stecker	PA 66 + 30% FV
Sezione max conduttori Max cross section Max Leiterquerschnitt	1 mm²
Tensione nominale (max.) Max voltage Max.Spannung	250 V AC
Portata massima contatti Max. current Max. Strom	16 A
Portata nominale contatti: Operating current: Betriebsstrom:	10 A
Temp. di funzionamento Working temperature Betriebstemperatur	-30°C / +125°C

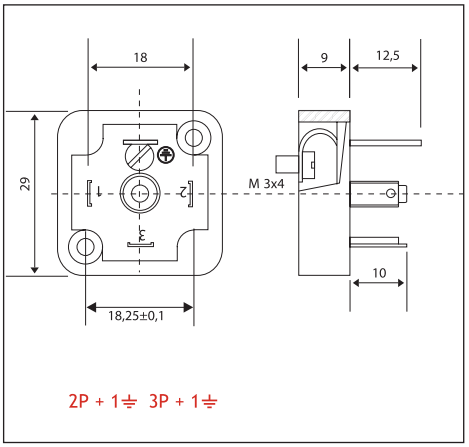

Codici ordine/Codification/Bestellschlüssel

2P + 1⏚	**AV02**
3P + 1⏚	**AV03**

Codici ordine/Codification/Bestellschlüssel

2P + 1⏚	**AV022F**
3P + 1⏚	**AV032F**

Versioni custom su richiesta/Customized versions on request/Kundenspezifische Ausführungen auf Anfrage
Viti+guarnizioni/O-ring a corredo in funzione del modello/ screws, gaskets and O-Ring supplied according to the version requested/ Schrauben, Dichtungen und O-Ringe werden nach dem Model geliefert

AC

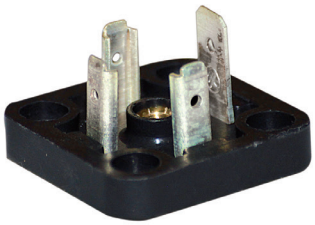

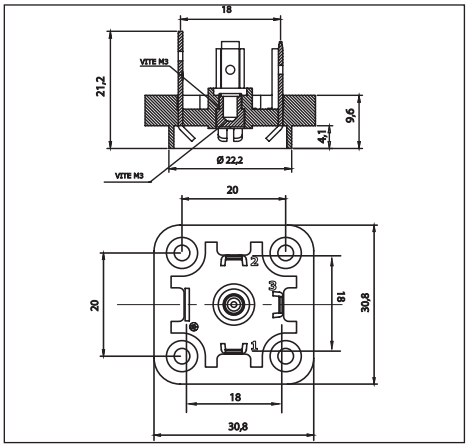

Corpo connettore Connector Stecker		PA 66 + 30% FV
Sezione max conduttori Max cross section Max Leiterquerschnitt	AC	1 mm²
	AM12	0,75 mm²
Tensione nominale (max.) Max voltage Max.Spannung		250 V AC
Portata massima contatti Max. current Max. Strom	AC	16 A
	AM12	4 A
Portata nominale contatti: Operating current: Betriebsstrom:	AC	10 A
	AM12	4 A
Temp. di funzionamento Working temperature Betriebstemperatur		-30°C / +125°C

Codici ordine/Codification/Bestellschlüssel

2P + 1⏚	**A02C**
3P + 1⏚	**A03C**

AM12

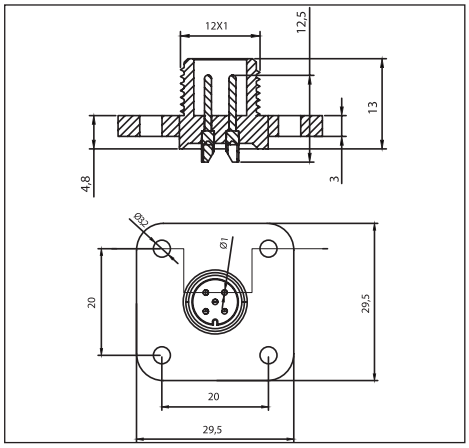

Codici ordine/Codification/Bestellschlüssel

2P + 1⏚	**AM12M5**

AR02 AR03

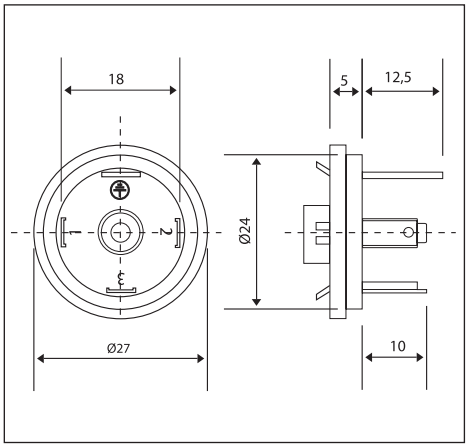

Corpo connettore Connector Stecker	PA 66 + 30% FV
Sezione max conduttori Max cross section Max Leiterquerschnitt	1 mm²
Tensione nominale (max.) Max voltage Max.Spannung	250 V AC
Portata massima contatti Max. current Max. Strom	16 A
Portata nominale contatti: Operating current: Betriebsstrom:	10 A
Temp. di funzionamento Working temperature Betriebstemperatur	-30°C / +125°C

Codici ordine/Codification/Bestellschlüssel

2P + 1⏚	**AR02**
3P + 1⏚	**AR03**

ARB02 ARB03

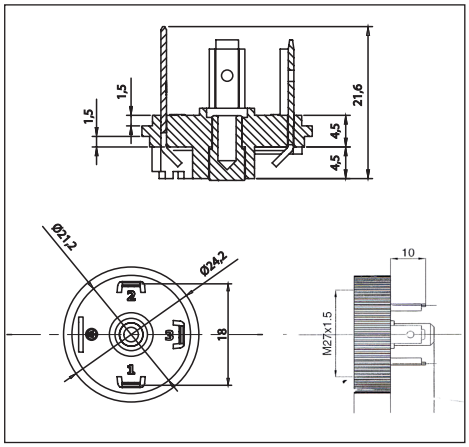

Codici ordine/Codification/Bestellschlüssel

2P + 1⏚	**ARB02G**
3P + 1⏚	**ARB03G**

Versioni custom su richiesta/Customized versions on request/Kundenspezifische Ausführungen auf Anfrage
Viti+guarnizioni/O-ring a corredo in funzione del modello/ screws, gaskets and O-Ring supplied according to the version requested/ Schrauben, Dichtungen und O-Ringe werden nach dem Model geliefert

BASETTE

B02 / BV02

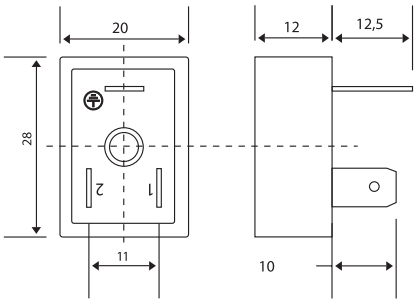

2P + 1⏚

Corpo connettore Connector Stecker	PA 66 + 30% FV
Sezione max conduttori Max cross section Max Leiterquerschnitt	1 mm²
Tensione nominale (max.) Max voltage Max.Spannung	250 V AC
Portata massima contatti Max. current Max. Strom	16 A
Portata nominale contatti: Operating current: Betriebsstrom:	10 A
Temp. di funzionamento Working temperature Betriebstemperatur	-30°C / +125°C

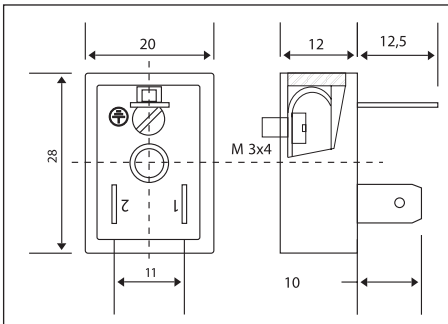

2P + 1⏚

Codici ordine/Codification/Bestellschlüssel

2P + 1⏚	**B02**

Codici ordine/Codification/Bestellschlüssel

2P + 1⏚	**BV02**

C06 / C07 / CR06OR / CR07OR

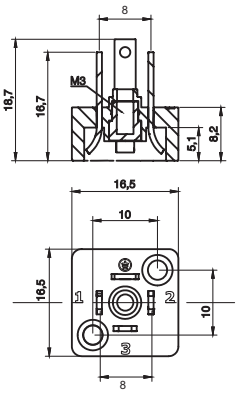

2P + 1⏚ 3P + 1⏚

Corpo connettore Connector Stecker	PA 66 + 30% FV
Sezione max conduttori Max cross section Max Leiterquerschnitt	0,75 mm²
Tensione nominale (max.) Max voltage Max.Spannung	250 V AC
Portata massima contatti Max. current Max. Strom	10 A
Portata nominale contatti: Operating current: Betriebsstrom:	6 A
Temp. di funzionamento Working temperature Betriebstemperatur	-30°C / +125°C

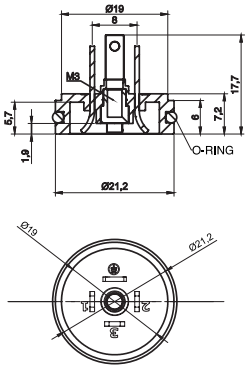

2P + 1⏚ 3P + 1⏚

Codici ordine/Codification/Bestellschlüssel

2P + 1⏚	**C06**
3P + 1⏚	**C07**

Codici ordine/Codification/Bestellschlüssel

2P + 1⏚	**CR06OR**
3P + 1⏚	**CR07OR**

Versioni custom su richiesta/Customized versions on request/Kundenspezifische Ausführungen auf Anfrage
Viti+guarnizioni/O-ring a corredo in funzione del modello/ screws, gaskets and O-Ring supplied according to the version requested/ Schrauben, Dichtungen und O-Ringe werden nach dem Model geliefert

C02 C03

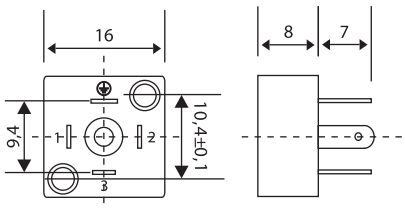

2P + 1⏚ 3P + 1⏚

C02C C03C

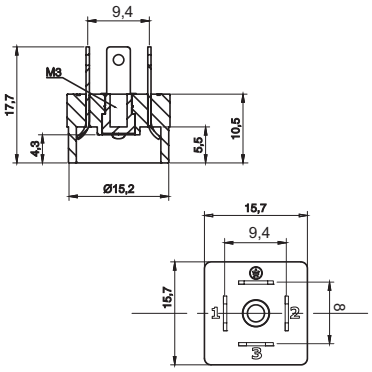

2P + 1⏚ 3P + 1⏚

Corpo connettore Connector Stecker	PA 66 + 30% FV
Sezione max conduttori Max cross section Max Leiterquerschnitt	0,75 mm²
Tensione nominale (max.) Max voltage Max.Spannung	250 V AC
Portata massima contatti Max. current Max. Strom	10 A
Portata nominale contatti: Operating current: Betriebsstrom:	6 A
Temp. di funzionamento Working temperature Betriebstemperatur	-30°C / +125°C

Codici ordine/Codification/Bestellschlüssel

2P + 1⏚	C02
3P + 1⏚	C03

Codici ordine/Codification/Bestellschlüssel

2P + 1⏚	C02C
3P + 1⏚	C03C

CR02 CR03

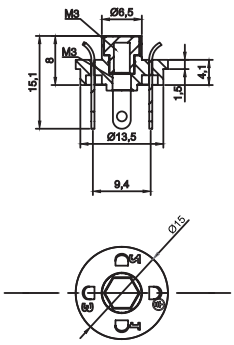

2P + 1⏚ 3P + 1⏚

CRB02G CRB03G

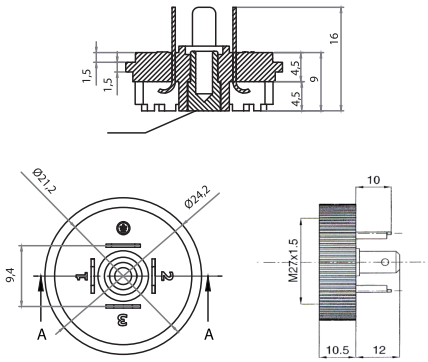

2P + 1⏚ 3P + 1⏚

Corpo connettore Connector Stecker	PA 66 + 30% FV
Sezione max conduttori Max cross section Max Leiterquerschnitt	0,75 mm²
Tensione nominale (max.) Max voltage Max.Spannung	250 V AC
Portata massima contatti Max. current Max. Strom	10 A
Portata nominale contatti: Operating current: Betriebsstrom:	6 A
Temp. di funzionamento Working temperature Betriebstemperatur	-30°C / +125°C

Codici ordine/Codification/Bestellschlüssel

2P + 1⏚	CR02
3P + 1⏚	CR03

Codici ordine/Codification/Bestellschlüssel

2P + 1⏚	CRB02G
3P + 1⏚	CRB03G

Versioni custom su richiesta/Customized versions on request/Kundenspezifische Ausführungen auf Anfrage
Viti+guarnizioni/O-ring a corredo in funzione del modello/ screws, gaskets and O-Ring supplied according to the version requested/ Schrauben, Dichtungen und O-Ringe werden nach dem Model geliefert

ACCESSORI

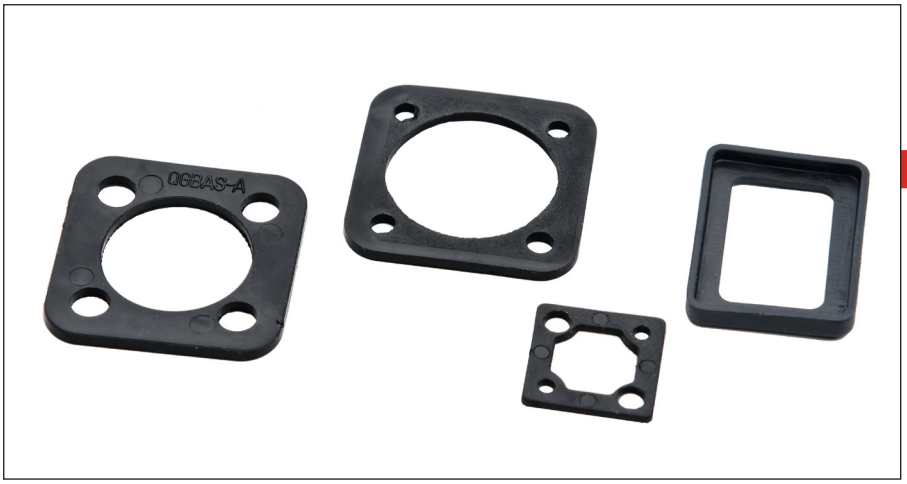

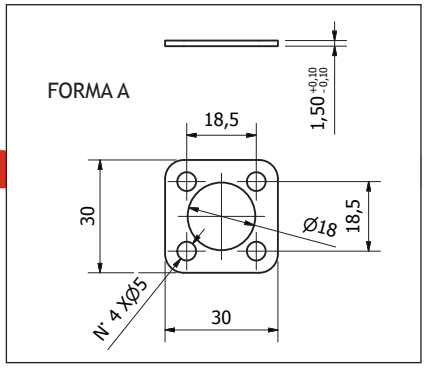

Codici ordine/Codification/Bestellschlüssel

GBAS-A

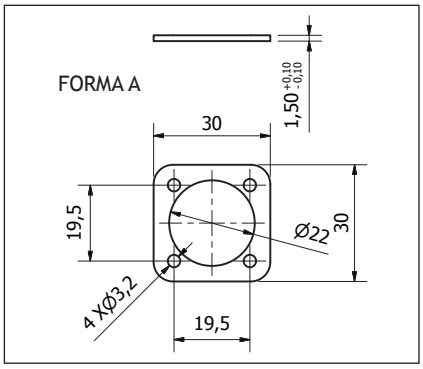

Codici ordine/Codification/Bestellschlüssel

GBAS-AC

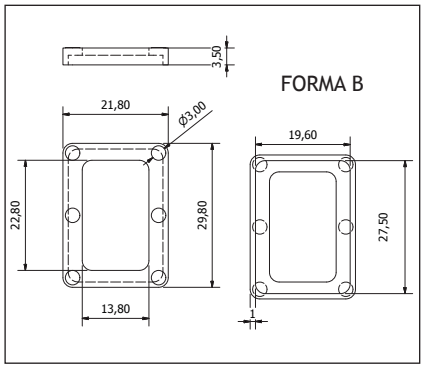

Codici ordine/Codification/Bestellschlüssel

GBAS-B

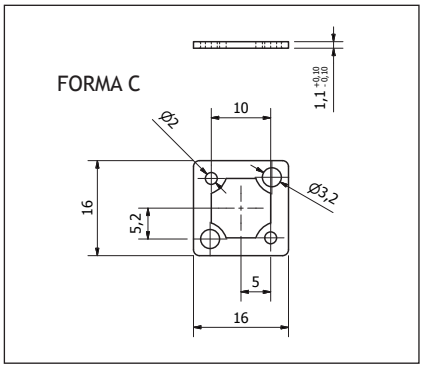

Codici ordine/Codification/Bestellschlüssel

GBAS-C